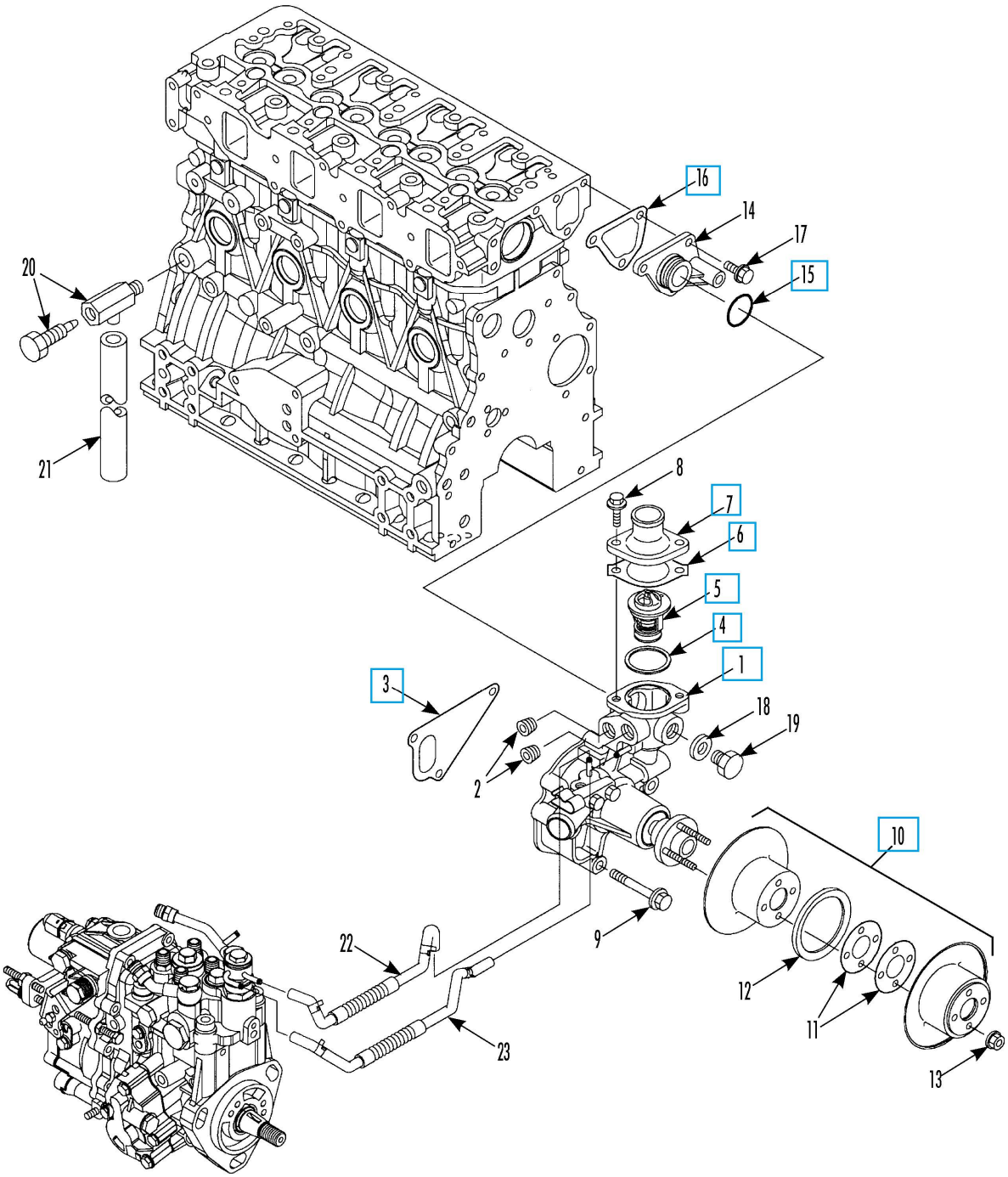
16
14
17
15
20
21
8
7
6
5
4
1
3
18
19
2
10
9
22
12
11
23
13